EDI

22021

oktaplex motion

CE

i 1/2

DE	- Montageanleitung	**NL**	- Montage-instructies	**RO**	- Instrucțiuni de montaj
FR	- Instructions de montage	**SE**	- Monteringsanvisningar	**PL**	- Instrukcje montażu
ES	- Instrucciones de montaje	**CZ**	- Návod k montáži	**GB**	- Mounting instructions
IT	- Istruzioni per il montaggio	**SK**	- Návod na montáž	**PT**	- Instruções de montagem

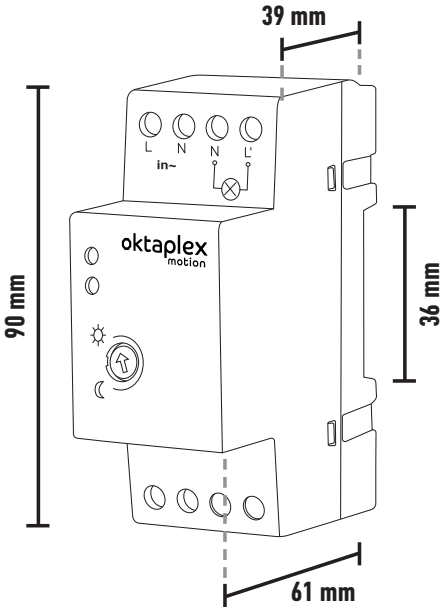

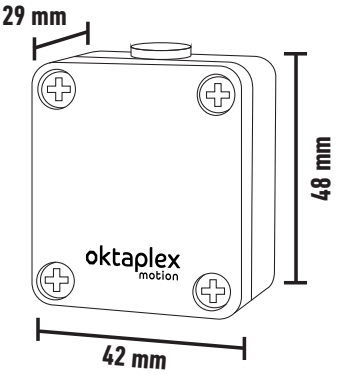

WhatsApp

EDI

Dämmerungssensor für Innen/Außen (Siehe Hinweis zur IP Schutzart)/ Capteur crépusculaire pour l'intérieur/l'extérieur (voir la remarque sur le type de protection IP) / Sensor crepuscular para uso interior/exterior (véase la nota sobre la clase de protección IP) / Sensore crepuscolare per uso interno/esterno (vedere nota sulla classe di protezione IP) / Schemersensor voor binnen/buiten (zie opmerking over IP-beschermingsklasse) / Skymningssensor för inomhus- och utomhusbruk (se anmärkning om IP-skyddsklass) / Soumrakový senzor pro vnitřní/venkovní použití (viz poznámka o třídě krytí IP) / Súmrakový snímač na vnútorné/vonkajšie použitie (pozri poznámku o triede ochrany IP) / Senzor crepuscular pentru utilizare în interior/exterior (a se vedea nota privind clasa de protecție IP) / Czujnik zmierzchu do zastosowań wewnętrznych/zewnętrznych (Patrz uwaga dotycząca stopnia ochrony IP) / Twilight sensor for indoor/outdoor (See note on IP protection class) / Sensor crepuscular para interiores/exteriores (ver nota sobre a classe de proteção IP)

Nennspannung / Tension nominale / Tensión nominal / Tensione nominale Nominaal voltage / Märkspänning / Jmenovité napětí / Menovité napätie / Tensiunea nominală / Napięcie nominalne / rated voltage / Tensão nominal	AC 220-240 V 50-60 Hz
Nennleistung / Puissance nominale / Potencia nominal / Potenza nominale / Nominaal vermogen / Märkeffekt / Jmenovitý výkoní / Menovitý výkon / Putere nominală / Moc znamionowa / rated power / Potência nominal	1 W
Maximale Schaltlast / Charge maximale commutable / Carga máxima de conmutación / Carico massimo commutabile / Maximale schakelbelasting / Maximal kopplingsbelastning / Maximální spínací zátěž / Maximálne spínacie zaťaženie / Sarcina maximă de comutare / Maksymalne obciążenie przełączające / Maximum switching load / Carga máxima de comutação	3000 W 1000 W
Minimale Schaltlast / Charge de commutation minimale / Carga de conmutación mínima / Carico minimo di commutazione / Minimale schakelbelasting / Minimal kopplingsbelastning / Minimální spínací zátěž / Minimálne spínacie zaťaženie / Sarcina minimă de comutare / Minimalne obciążenie przełączające / Minimum switching load / Carga mínima de comutação	2 W
Maximaler Nennstrom / Courant nominal maximal / Corriente nominal máxima / Corrente nominale massima / Maximale nominale stroom / Maximal nominell ström / Maximální jmenovitý proud / Maximálny menovitý prúd / Curent nominal maxim / Maksymalny prąd znamionowy / Maximum rated current / Corrente nominal máxima	20 A
Schutzklasse / Indice de protection / Clase de protección / Classe di protezione/ Beschermingsklasse / Skyddsklass / Třída ochrany / Trieda ochrany / Clasa de protecție / Klasa ochrony / Protection class / Classe de proteção	II
Schutzart / Indice de protection IP / grado de protección / Livello di protezione IP / IP mate van bescherming / IP-klass / Stupeň ochrany / Stupeň IP ochrany / Clasa de protecție IP / Klasa ochrony IP / Protection class /Tipo de proteção	IP20 / IP65
Umgebungstemperatur / Température ambiante / Temperatura ambiente / Temperatura ambiente / Omgevingstemperatuur / Omgivningstemperatur / Okolní teplota / Okolitá teplota / Temperatura ambiantă / Temperatura otoczenia/ Ambient temperature / Temperatura ambiente	-20 °C - +40 °C

INSTALLATION

1

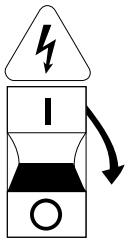

2

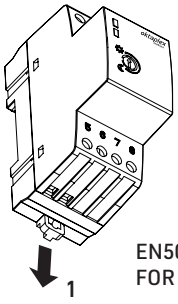

EN50022
FOR TH35

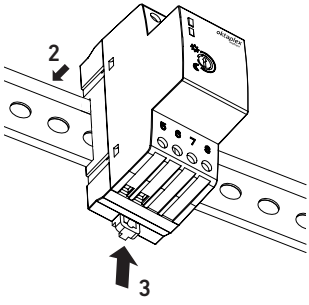

3



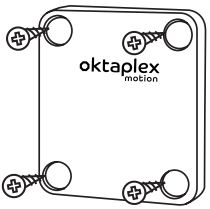

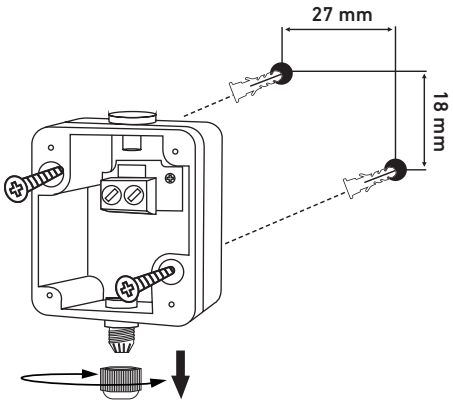

cable not included
max. 100 m

i

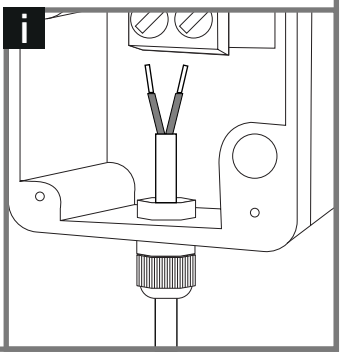

INSTALLATION

4

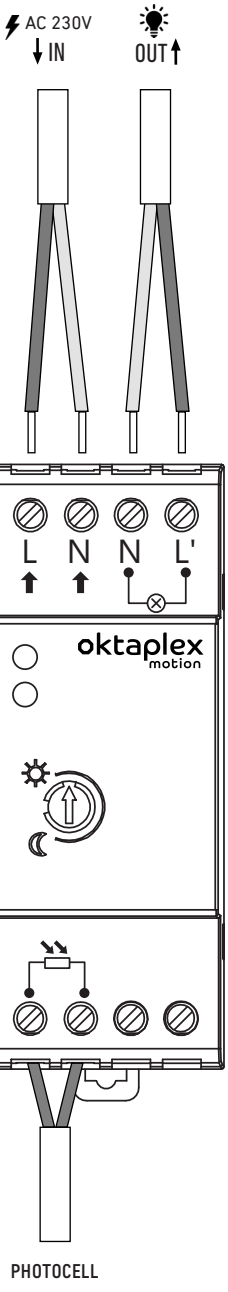

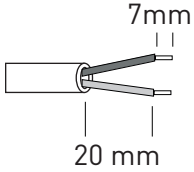

5

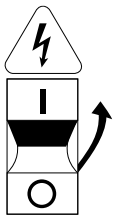

INSTALLATION

Option 1

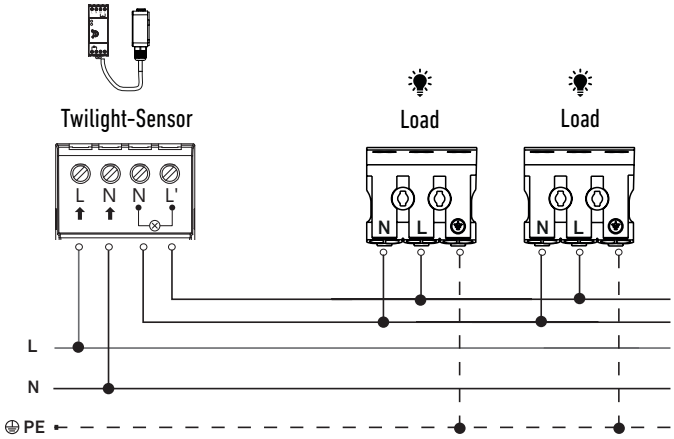

i **max. Load**
3000 W
1000 W

Option 2

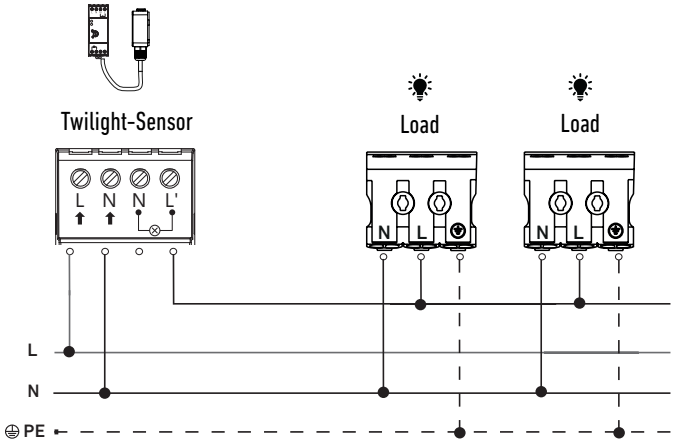

INSTALLATION

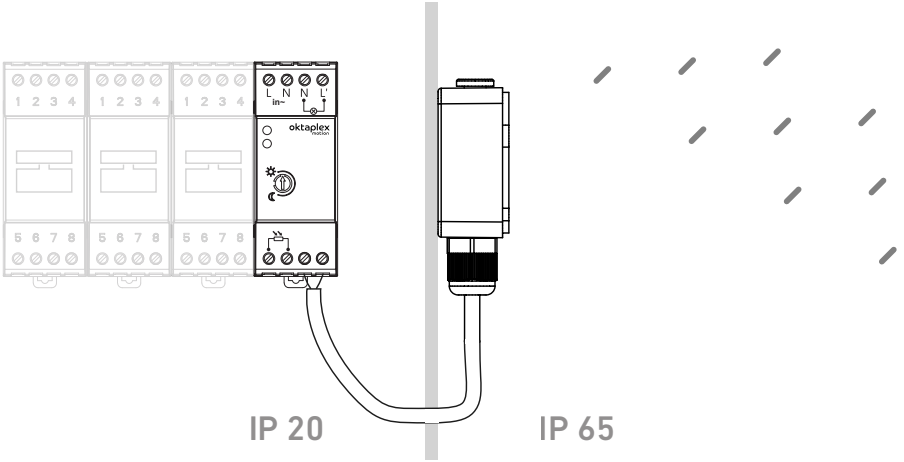

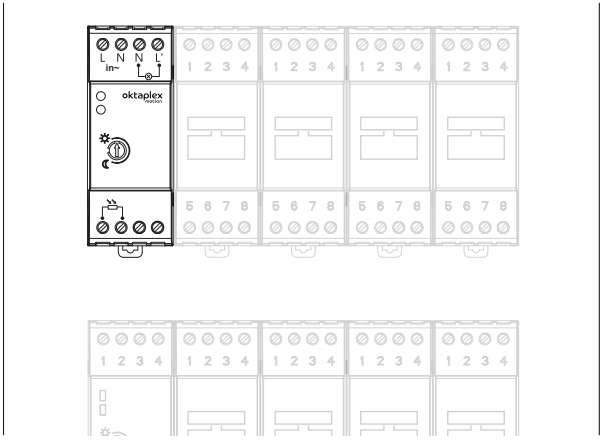

Fits in a standard fuse box

SETTINGS

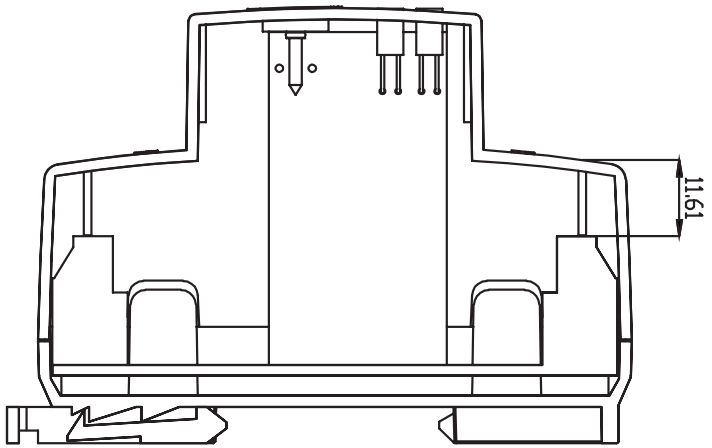

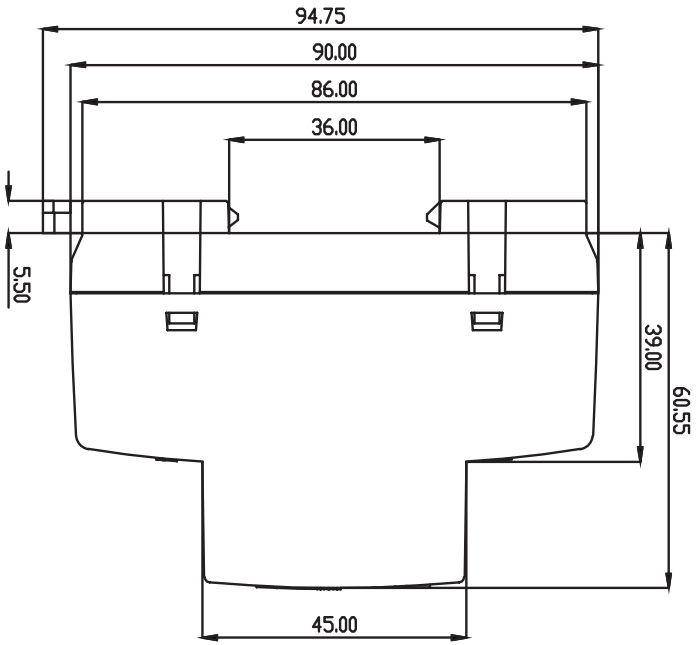

SETTINGS

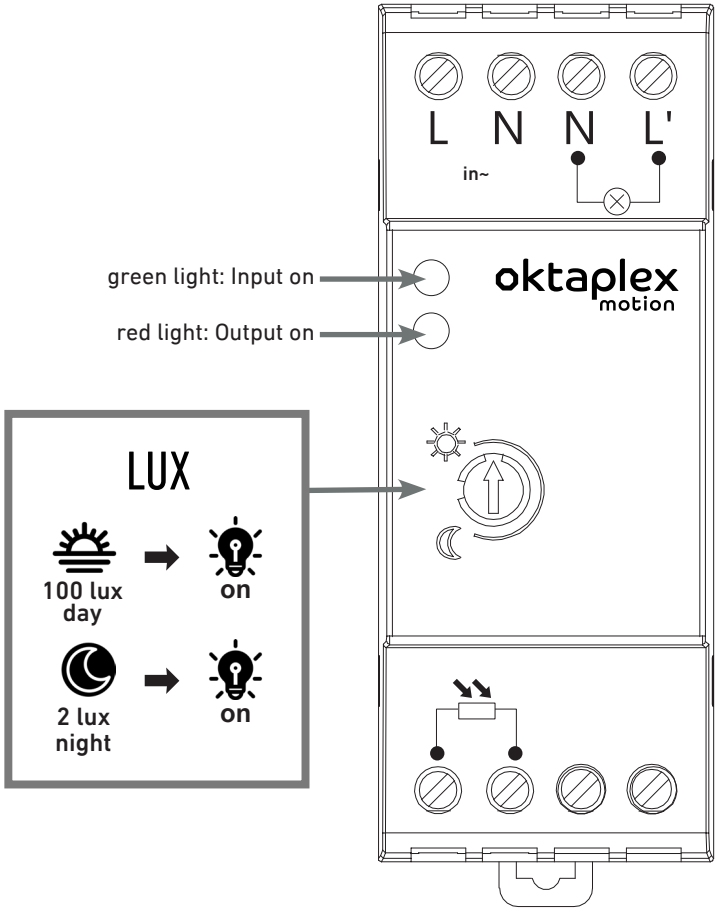

FR
Cet appareil, ses accessoires, piles et cordons se recyclent
À DÉPOSER EN MAGASIN
OU
À DÉPOSER EN DÉCHÈTERIE
Points de collecte sur www.quefairedemesdechets.fr
FR
Al Azul
Envase Cartón

ETAPLEX GmbH · Höherweg 245 · 40231 Düsseldorf · Germany
+49 211 9726 4070 · info@etaplex.de · oktaplex.de